사랑으로 함께 꿈을 키우는 기업!

(주)사랑으로

로보휠	이지스탠더	킴바네오
		
자세보조용구(이너)	**캐롯III 카시트**	**전동휠체어**
		
오터목욕의자	**그래비티2**	**기립훈련기**
		

사랑으로 쇼핑몰

공식블로그

인스타그램

장애인 보조기기 렌탈 서비스 [렌탈바우처]

■ 서비스 내용

- 장애 아동 및 청소년에게 맞춤형 보조기기를 대여하고 이를 지속 관리함으로써 기기 구입에 따른 경제적 부담을 덜고 정상적인 신체 발달을 지원

■ 서비스 대상

- 소득 : 소득 기준 없음
- 연령 및 가구 특성: **만 24세** 이하 장애 판정을 받은 지체 및 뇌병변장애 척수장애 또는 근위축증으로 의사 진단서 발급이 가능한 아동.청소년 (단, 6세 미만의 지체 및 뇌병변장애가 예견되어 동 서비스가 필요하다고 인정한 의사 진단서가 있는 경우 인정)



■ 서비스 가격

등급	소득구간	서비스가격	정부지원금	본인부담금
1등급	월 평균소득 50% 이하	월 120,000원	월 108,000원	월 12,000원
2등급	월 평균소득 50~120%	월 120,000원	월 96,000원	월 24,000원
3등급	월 평균소득 120%초과	월 120,000원	월 84,000원	월 36,000원

■ 서비스 기간

- 렌탈 12개월 (1년 단위 5회 연장신청을 통해 최대 6년간 지원)

■ 서비스 제공지역

- 서울, 경기 및 전국 공통 서비스지원 (단, 일부 시.군.구 서비스 미시행)

(주)사랑으로

■ 서비스 제공기관

▶ **본점 · 전시장 : 수원시 영통구 신원로 306, 이노플렉스 1동 B201호**

▶ **서울사무소 : 서울시 광진구 천호대로805, 석원빌딩 6층**

▶ **대 표 전 화 : 0 7 0 - 7 7 5 7 - 2 0 1 4**

▶ **홈페이지[쇼핑몰]: www.loveis.or.kr**

NAVER 사랑으로 쇼핑몰

상담문의 070-7757-2014

국민건강보험 장애인 보장구 급여 품목 확대 !!

■ 급여지원 대상 보장구

<table>
<tr><th colspan="2">급여품목</th><th>급여대상자</th><th>기준액</th><th>내구
연한</th><th>비 고</th></tr>
<tr><td colspan="2">전동휠체어</td><td rowspan="2">▶ 요양기관에서 처방전 발급 시 장애 상태에 따라 해당 검사를 통하여 '적합판정'을 받아야 함.
1.지체장애: 상지근력검사
2.뇌병변장애: 상지근력검사, 간이정신진단검사, 일상생활동작검사
3.심장장애: 운동부하검사, 간이정신진단검사, 일상생활 동작검사,상지근력검사(상지 지체 중복장애자에 한함)
4.호흡기 장애: BODE Index, 간이정신진단검사, 일상생활 동작검사, 장지근력검사(상지 지체 중복장애자에 한함)</td><td>가군
236만원
나군
380만원</td><td rowspan="2">6년</td><td></td></tr>
<tr><td colspan="2">전동스쿠터</td><td>192만원</td><td></td></tr>
<tr><td rowspan="4">수동식휠체어</td><td>일반형</td><td>지체장애, 뇌병변장애, 심장장애, 호흡기장애에 대한 보행 보조를 위한 보조기구
※뇌병변장애인에 대한 수동휠체어는 보행이 불가능하거나 현저하게 제한된 경우에 한함</td><td>48만원</td><td rowspan="4">5년</td><td rowspan="4"></td></tr>
<tr><td>활동형</td><td>지체장애로 일반휠체어 지급 대상에 해당하는 자 중에서 양팔 및 자세균형 제어 기능이 양호하여 다른 사람의 도움 없이 휠체어를 안전하게 작동할 수 있는 자</td><td>100만원</td></tr>
<tr><td>틸팅형</td><td rowspan="2">다음 각 호의 요건을 모두 충족하는 사람
1. 일반휠체어 지급 대상에 해당하는 자 중 지체장애 1,2급 또는 뇌병변장애 1,2급
2. 스스로 앉기가 어렵고, 독립적으로 앉은 자세를 유지하지 못하여 압박과 자세관리가 필요할 것</td><td rowspan="2">80만원</td></tr>
<tr><td>리클라이닝형</td></tr>
<tr><td colspan="2">욕창예방 방석</td><td><u>지체.뇌병변장애인</u> 중 전동휠체어나 수동휠체어를 지급받은 사람으로 신경손상, 근 약화 등으로 스스로 체위 변환을 할 수 없어 욕창 발생 가능성이 있는 사람</td><td>25만원</td><td>3년</td><td rowspan="2"></td></tr>
<tr><td colspan="2">욕창예방 매트리스</td><td><u>지체·뇌병변장애 1,2급</u>으로 신경손상, 근 약화 등으로 스스로 체위 변환을 할 수 없어 욕창 발생 가능성이 있는 사람</td><td>40만원</td><td>3년</td></tr>
<tr><td colspan="2">이동식 전동리프트</td><td><u>지체·뇌병변장애 1급</u>으로 수정 바델지수(MBI) 평가 항목 중 이동(의자/침대 이동)의 점수가 0 점인 사람
* 스스로 이동을 할 수 없어 전적으로 타인의 도움을 필요로 함</td><td>250만원</td><td>5년</td><td></td></tr>
<tr><td>전방</td><td rowspan="2">지지워커</td><td>다리 근력 저하 또는 강직이 있으나 팔의 보조로 보행이 가능한 사람</td><td>5만원</td><td>3년</td><td rowspan="2"></td></tr>
<tr><td>후방</td><td><u>뇌성마비로 인한 뇌병변 장애</u>인 중 팔의 보조로 보행이 가능한 사람</td><td>30만원</td><td>3년</td></tr>
</table>

자세보조용구 [앉기형(이너) / 서기형(스탠더)]

■ 보험급여 내용

구분	대상자	해당검사
자세보조용구 앉기형 (이너)	**뇌병변 / 지체장애 1,2급으로 스스로 앉기가 어렵고 독립적으로 앉는 자세를 유지하지 못하는 자로 검사 기준에 적합한 경우에 해당**	**18세 미만** **뇌병변장애 : GMFCS or 영상의학 검사** **지체장애 : 도수 근력 검사 or 영상의학 검사**
		18세 이상 **-도수 근력 검사와 영상의학 검사 모두 수행**
자세보조용구 서기형 (기립훈련기)	**장애인 정도가 심한 뇌병변 장애 또는 지체장애로 스스로 서기가 어렵고 독립적인 서기 자세를 유지하지 못하는 18세 이하로 기준 중 하나의 요건을 충족하는 사람**	**1.큰동작기능분류체계(Gross Motor Function Classification System, GMFCS) II ~ V 등급에 해당** **2. 양측 다리에 대한 맨손 근력검사(Manual Muscle Test, MMT): 0~2등급**

■ 보험급여 품목 및 기준액 · 내구연한 · 진행 절차

지급기준은 구성품별로 기준액이 별도 적용, 구입 당시 기준액, 고시금액, 실구입금액 중 최저금액의 90% 금액을 지원 **[단, 기초생활 수급자/ 차상위계층 대상자는 기준액 한도내 100% 지원]**

[단위 : 원]/ (내구연한:3년)

구분	몸통 및 골반지지대	머리 및 목 지지대	팔지지대 및 랩트레이	다리 및 발지지대
앉기형(이너)	880,000	210,000	170,000	240,000
서기형(기립훈련기)	2,200,000원			



(주)사랑으로

h·well 국민건강보험

■ 모델명 : 앉기형(이너)	공단지원금한도	본인부담금10%(일반)	본인부담금(수급자)
	1,500,000원	150,000원	0원

▶ 100% 개인 맞춤형 제작
▶ 차량용 카시트 형으로 제작가능
▶ 다양한 색상 선택 가능
▶ 사용자의 올바른 자세 유지와 성장을 위한 필수 품
▶ 몸통, 머리, 팔, 다리 지지대 SET 기준 가격임

※ 단, 휠체어 비용은 별도



[카시트형 이너]

■ 모델명 : 서기형(기립훈련기)	공단지원금한도	본인부담금10%(일반)	본인부담금(수급자)
	2,200,000원	220,000	0원

[LV후방전동기립스탠더]







[LV전방전동기립스탠더]





(주)사랑으로 3D 체형복원 시스템

■ (주)사랑으로 3D 체형복원 시스템 이란?

자세보조용구 3D 체형복원시스템은 **국내 업계 최초**로 시도된 방식으로 시뮬레이터 장비를 활용하여 장애인의 신체특성에 따른 변형, 기울기, 자세 등 을 측정하고 이를 3D스캐너를 활용하여 편집 및 수정을 거쳐 자동화시스템(CNC)가공을 통한 개별 맞춤형 자세보조용구를 제작하는 방식으로 신체의 변형예방, 지지, 안정된 자세 유지에 좋습니다.













■ 3D 체형복원 제작 과정



시뮬레이션

- 장애인의 신체특성에 맞는 자세 평가
- 신체기능과 장애정도에 따라 1:1 개별맞춤형 평가



3D 스캐닝

- 신체형상 및 변형유무를 신속, 정확하게 수집
- 수집된 데이터를 프로그램화 하여 관리



모델링

- 신체형상 데이터를 3D CAD로 편집
- 자세보조용구의 기울기, 크기, 디자인 등을 모델링



CNC가공

- 모델링을 통해 생성된 데이터를 자동화 장비로 가공
- 시뮬레이션 평가시 측정된 신체형상과 동일하게 가공



자세평가

- 자세보조용구의 적합성 평가와 수정 보완 평가가 이루어짐
- 머리, 체간, 골반, 대퇴, 하퇴, 족부의 위치 및 지지성 평가



납품

- 의사, 보조공학사, 보호자와 함께 적합성 평가
- 자세보조용구의 사용방법 및 유의사항 전달 후 인계

CARROT III [캐롯 3 장애인용 카시트]













1 – 2 Years Old



7 Years Old



13 Years Old



Adult

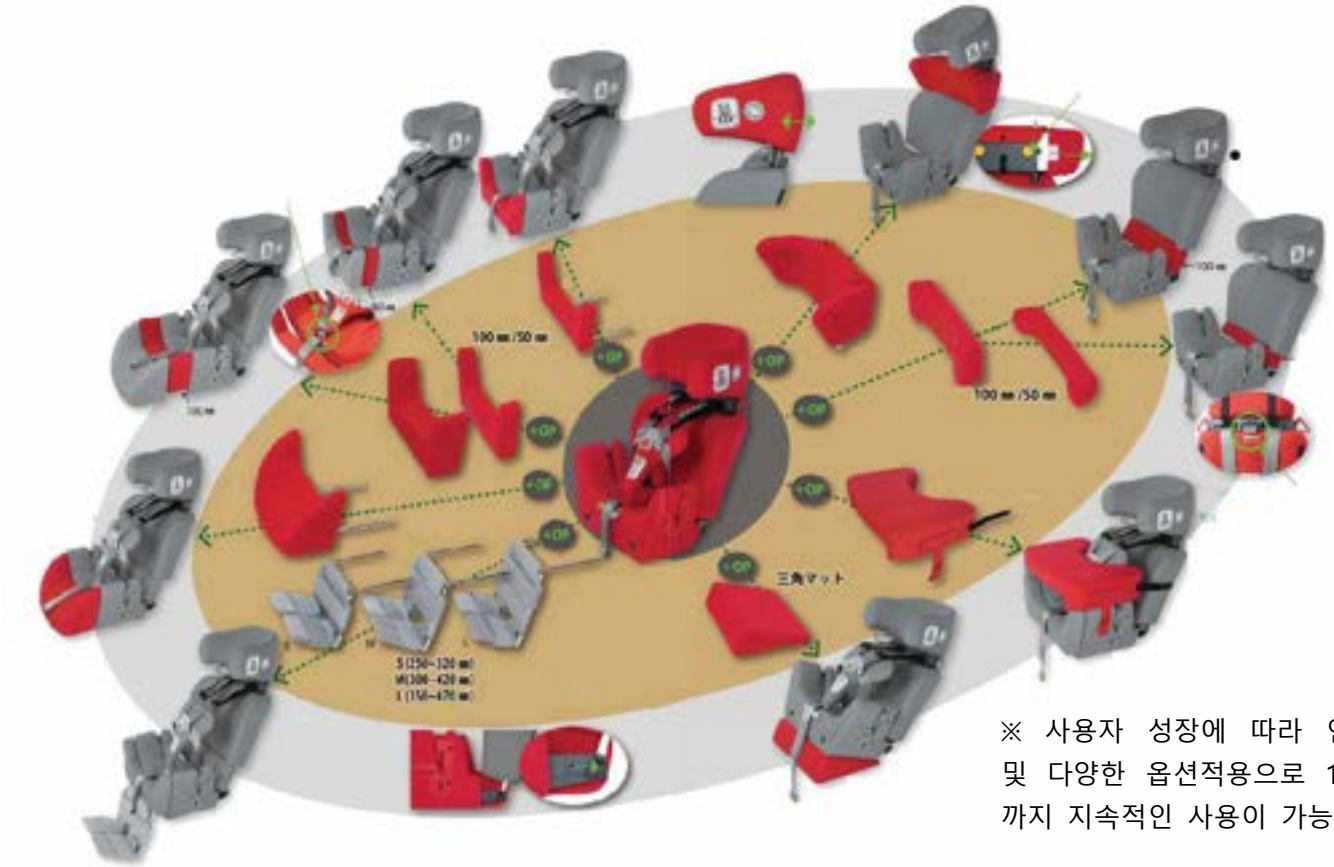

※ 사용자 성장에 따라 연장대 및 다양한 옵션적용으로 165cm 까지 지속적인 사용이 가능함



기내에서도 사용할 수 있는 카시트!

- 미연방항공청(FAA) 마크가 부착된 카시트만 사용

(예약 전 안전한 항공여행을 위해 탑승가능 여부 확인바람)

■ 제품 규격

사용자 연령	2세 ~ 18세
사용자 키	80cm~165cm
전체폭	42cm
시트깊이	25~41cm
시트 폭	26cm
등받이 길이	52~64cm
제품 중량	8.7kg
사용자 중량	10~49kg

삼각 롱 연장대	숏 연장대	등판 연장대 10cm/5cm	좌판 연장대 10cm/5cm
			
카시트 트레이	시트 웨지	어깨 연장대	발판 연장대
			

그래비티2 [쿠션 체어 Gravity Chair]



[통풍형 시트 기본적용]





1	그래비티체어 본체	2	머리받침대
3	통풍시트	4	벨트
5	사이드 포켓	6	각도조절 받침대



[기본 구성품]

※추가 옵션 구성



트레이(책상)



폼멜(내전방지봉)



다리연장대



깊이조절 패드



사이드 패드



방수시트



Blue



Green



Red



Brown



Black







※받침대를 활용한 다양한 각도를 적용할 수 있으며, 사용자에게 안락한 착석 각도를 제공합니다.

■ 제품 규격

구분	S	M	L	XL	XLW
사용연령	2~6	6~10	10~13	13~성인	성인
신 장	90~110cm	110~130cm	130~150cm	150~170cm	150~170
제품무게	4.3kg	5.8kg	7.9kg	9.8kg	11.2kg

LV 재활자전거













■ 제품 규격

구분	사용자 신장	길이	너비	안장높이	핸들~안장길이
LV IMP	90~120cm	100cm	61cm	32~43cm	28~37cm
LV 테리어	110~130cm	114cm	73.5cm	42~54.5cm	36~43cm
LV TMX	120~145cm	150cm	78cm	51~65cm	48~56cm
LV 트랙커	140~165cm	165cm	82cm	61~74cm	53.5~61cm





고리형 손잡이
(Loop style handlebars)

- 양 팔의 움직임이 자유롭지 못한 경우 사용
- 핸들의 방향을 중심에 유지하기 어려운 경우 사용



몸통지지대
(In-Line trunk support)

- 근력이 낮은 대상자에게 적용하여 안정감을 높임
- 편안하게 페달을 밟을 수 있도록 도와줌



샌달
(Foot sandals)

- 페달을 안정적으로 굴릴 수 있게 도와줌
- 스트랩을 X자 패턴으로 고정하여 발을 안전하게 고정





접이식 프레임
(Folding Frame)

- 보관과 운송에 용이하도록 접이식 프레임 적용





방향전환 시트
(Swivel seat mechanism)

- 좌/우 각 45° 방향 전환 가능
- 리프트를 사용하거나 체격이 큰 대상자에게 적용

EasyStand Bantam









■ **제품 규격**

구 분	사용자 키	사용자 무게	무릎 조절	등받이 조절	시트 깊이
Extra Small	71~102cm	23kg	11~42mm	28~33mm	18~30mm
Small	91~~137cm	45kg	11~42mm	30~36mm	28~40mm
Medium	122~168cm	91kg	18~23mm	36~45mm	28~50mm

EasyStand Evolv











■ 제품 규격

구 분	사용자 키	사용자 무게	무릎 조절	등받이	시트 깊이
Medium	122~168cm	90kg	9~15cm	55cm	36~48cm
Large	152~188cm	127kg	9~15cm	55cm	41~53cm
X Large	183~211cm	159kg	12~18cm	61cm	48~61cm

Zing Mps







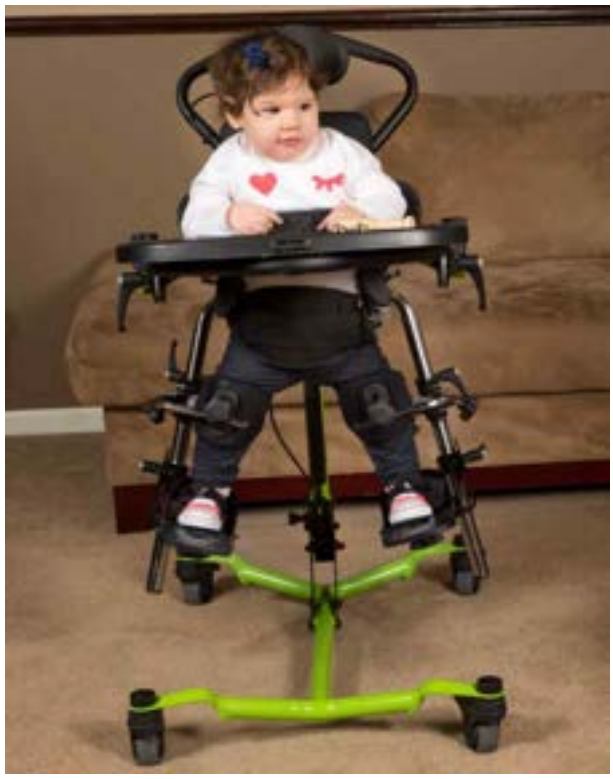

■ 제품 규격

구 분	사용자 키	사용자 무게	크기	발판~골반 길이	다리 외전
SIZE-1	80~112cm	32kg	55*75cm	18~56cm	30도
SIZE-2	101~152cm	70kg	67*100cm	40~80cm	30도

Zing Mps TT









로보휠 프로 스마트전동휠체어









■ 제품 규격

최대 주행거리	풀충전시간(고속)	배터리 용량	제품무게	총 허용무게	기내탑승
38KM	7시간	28A	39KG	120KG	가능

로보휠폴드10 / 폴드8 전동휠체어



[로보휠 폴드10]



[로보휠 폴드8]







■ 제품 규격

구 분	최대속도	최대주행거리	배터리 용량	제품무게	총허용무게	비행기탑승
폴드 10	9.5km	39km	28A	29kg	120kg	가능
폴드 8	9.5km	42km		23kg		

로보휠 스마트 [전동스쿠터]











■ 제품 규격

최대속도	최대주행거리	등판각도	장애물등판	제품무게	총허용무게	휠타이어
10km	36km	12도	5.5cm	19kg	136KG	전륜8인치/ 후륜9인치

핸들 조절 시스템

레버를 당겨 핸들거리 · 높이 · 각도 자유조절
성별 · 연령 · 체형별 완벽한 운전자세를 제공



누구나 쉬운 사용법

우측레버를 당기면 전진, 좌측레버를 당기면 후진
초보자와 모든 연령층을 위한 매우 쉬운 조작방법



세계1위 배터리 탑재

더 강력하고 안전하게, 더 오래 더 멀리가는!
삼성 SDI 전기차 공급 리튬이온 배터리 탑재



강력한 등판력

100kg 사용자가 아파트, 마트, 지하주차창
생활경사를 대부분 오를수 있는 등판 능력



에브리고HC [수.전동 휠체어]





원거리에 있는 보호자도 조작할 수 있는
무선 블루투스 컨트롤러



누구나 손쉽게 사용할 수 있는
직관적인 인터페이스와 간편한 조작법



사용자 팔길이에 맞게
조정할 수 있는 컨트롤러 전용 브라켓

■ 제품 규격

최대주행거리	전체 사이즈	폴딩 사이즈	제품무게	총허용무게	충전시간
40km	1050*640*940mm	840*365*740mm	29kg	100Kg	3시간(완속기준)



안정적인 이중식 브레이크

기계식과 전자식 브레이크가 결합된 시스템으로,
전원이 꺼지거나 조이스틱을 놓은 경우에도
안전하게 정지할 수 있습니다.

충돌 방지 센서

초음파 센서를 통해 장애물이나 사람을 감지하여,
알림음을 울리고 자동으로 멈춥니다.



휠체어의 편리한 휴대, 보관 기능으로 일상을 더욱 자유롭게!

폴딩 가능한 등받이와 분리형 발 거치대로
협소한 공간에서도 간편하게 보관이 가능합니다.



KIMBA NEO [킴바네오 / 킴바홈]







Generous storage space under the seat. Also usable as a platform for respirators.



Optimised seat adapter for especially easy mounting and removal of the seat when loading.



Tilt activation is positioned close by on the push bar for very convenient operation.



Reflective stickers for customisation and safety (page 33).



Optimised rear axle suspension.



New inlays – customised and hygienic.



Straightforward and safe back support angle adjustment thanks to locking pin.



The seating unit can be easily mounted in or against the direction of travel, depending on the situation.



Easy to fold, including automatic folding lock



[KIMBA HOME]









■ 제품 규격

구분	사용연령	시트 폭	시트깊이	등받이높이	다리길이	등받이각도	최대체중
SIZE1	1~6세	20~30cm	19~31cm	44~66cm	19~31cm	80도~180도	40kg
SIZE2	4~12세	20~30cm	24~40cm	56~70cm	20~37cm	80도~180도	40kg

HOGGI BINGO [호기 빙고]









■ **제품 규격**

구분	시트 폭	시트 깊이	등받이 높이	발판길이	허용중량
SIZE 1	18~30cm	16~34cm	45~63cm	16~37cm	50kg
SIZE 2	23~35cm	22~40cm	54~75cm	16~40cm	50kg
SIZE 3	23~35cm	30~45cm	62~83cm	16~40cm	50kg



EIO PUSH CHAIR [이아이오 푸쉬 체어]



■ 제품 특징

- Tomato sitter와 호환 가능
- 차양막 및 장바구니 기본 적용
- 손잡이 , 발판, 각도 조절 기능 적용
- 특수합금 프레임으로 가볍고 뛰어난 내구성
- 원터치 탈착 뒷바퀴 적용으로 좁은 공간도 적재 가능
- 조끼 형 가슴벨트, 골반벨트 적용으로 자세유지
- 무단계 리클라이닝 기능 적용









■ 제품 규격

시트 폭	시트깊이	등받이높이	탑승무게	제품무게
35cm	30cm	61cm	40kg	10kg

입 시　유 모 차



단위 : mm

구분	전장	전고	전폭	리클라이닝 각도	틸팅각도	사용신장	허용중량	접은크기
Ypsi(입시)	1030	1160	595	30°- 45°-60°	30°	1200	30kg	595x885x420



발판 각도 조절 및
높이조절



전륜/후륜 탈부착



다이얼식 앞바퀴 고정 기능



헤드레스트&
체간밸트&대퇴밸트



안전 그립바



대용량 바구니

무 빙 [Moving] 경량 휠체어



■ **제품 특징**

- 초경량 유모차형 휠체어 [8.8kg]
- 4단계 리클라이닝 적용
- 성장에 따른 시트깊이, 발판 조절을 통해 사용기간 연장
- 다양한 옵션 적용을 통한 바른자세 유지







시트 리클라이닝 각도를 7°씩,
4단계의 범위 내에서 조절!





골반벨트(T자형벨트)

3D메쉬로 된 패드 적용

■ **제품 규격**

시트 폭	시트깊이	타이어크기	발판높이	접었을 때 크기	제품중량
360mm	330~410mm	앞바퀴 6인치 뒷바퀴 8인치	280~350mm	59 * 46 * 96	8.8kg

아이체어 버기



■ **제품 특징**

- 보호자와 장애아동을 모두 고려한 장애아동용 유모차
- 기능적인 지지옵션(체간 및 골반벨트)들이 장착되어 있어 신체특성이 다양한 장애 아동들에게 적합
- 리클라이닝 기능 적용으로 편안한 자세유지
- 자세유지 외에도 바람막이, 차양막 옵션이 있어 4계절 사용가능
- 대상자 신체발달을 고려한 좌석길이 및 발판 높이 조절 가능

■ **제품 규격**

시트 폭	등받이 높이	사용신장	무게	탑승중량
30cm	40cm	70~120cm	6.2kg	50kg



맥클라렌 메이저 엘리트



■ **제품 특징**

- 가볍고 휴대하기 쉽게 제작된 특수 유모차
- 최고급 경량 알루미늄 사용으로 가벼움

■ **제품 규격**

등받이높이	시트깊이	시트 폭	무게	탑승중량
53cm	25cm	38cm	6.75kg	50kg

L I S A [리 사]



■ **제품 특징**

- Ottobock 사의 유럽형 최고급 유모차
- 사용자의 성장을 고려하여 좌석너비, 깊이, 등받이 높이, 발판 높낮이 등 조절 가능
- 리클라이닝 시스템 적용
- 다양한 옵션 적용으로 사용자에 최적의 자세 유지
- 사용 및 접고, 피는 것이 간편하며, 접었을 때 부피가 작아 휴대가 용이함







발판 높낮이 조절 가능



스윙 방식 폼멜 적용



휴대가 용이함



등받이 리클라인 시스템 적용



원터치 브레이크 시스템



햇빛가리개 및 다양한 옵션 적용

■ **제품 규격**

구분	사용연령	시트 폭	시트깊이	등받이높이	제품무게	최대체중
SIZE1	3~8세	32~36cm	30~35cm	65cm	13.5kg	50kg
SIZE2	6~16세	37~41cm	35~40cm	70cm	14kg	60kg

미뇽 유모차형 휠체어







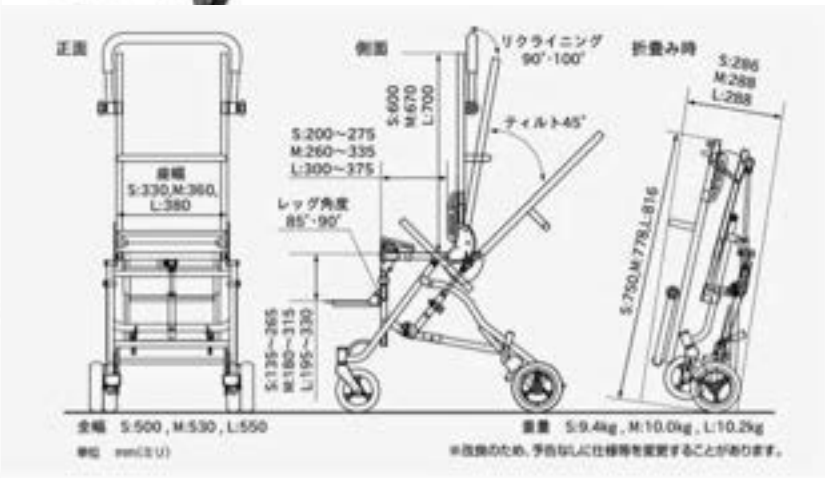

■ 옵션부품



차 양 막

₩ 220,000



언더트레이 ₩250,000



블랙

닥)₩ 50,000



5점벨트 (국내제작)

₩ 120,000

■ 제품 규격

구분	전체폭	발판조절길이	좌석깊이	시트폭	제품무게	적용신장
Small	500	135~265	200~275	330	13.5kg	85~110cm
Large	550	195~330	300~375	380	14kg	110~140cm

스 위 프 티








내전방지봉


그립바


차양막


프레임패딩


풋머프


바구니

■ **제품 규격**

구분	시트깊이	시트폭	등받이높이	제품무게	최대허용중량	적용신장
SIZE-1	220~285	340	620	12.4kg	35kg	90~120CM
SIZE-2	340~400	395	700	18.2kg	50kg	110~140cm

클 립 [C L I P]







지퍼조절 등받이 리클라이닝



좌판 기울기를 통해 편안한 착석감제공



(사용자 키 맞춰)





발판 높낮이 조절



뒷바퀴 스텝바
- 장애물을 넘을 때 발로 밟아 수월하게 넘어갈 수 있음

■ 제품 규격

구분	제품무게	허용하중	시트 폭	시트깊이	등받이높이	발판길이	사용신장
SIZE-4	12.5kg	76kg	36~45cm	38cm	70cm	36~48cm	130~170cm

WRB II [유모차형 휠체어]









■ **제품 규격**

구 분	S	L	LL
사용 신장	90~110cm	115~150cm	140~170cm
시트 폭	36.5cm	39cm	43.5cm
좌석깊이	19~23cm	29~37cm	35~43cm
발판길이	20~27cm	25~36cm	29~43cm
리클라이닝 각도	95~141도		
등판높이	65~72cm	77~83cm	82cm
제품 무게	14.6kg	16.8kg	18kg

RV-POCKET II [유모차형 휠체어]













■ 제품 규격

구 분	S	M	L	XL
사용신장	90~110cm	110~130cm	120~140cm	140~170cm
시트 폭	33cm	36cm	38cm	42cm
등받이 높이	58cm	68cm	70cm	82cm
시트 깊이	20~24cm	23~30cm	28~38cm	35~43cm
발받침 높이	12~26cm	22~34cm	23~36cm	28~42cm
제품 무게	약 11.8kg	약 13.0kg	약 13.9kg	16.5kg

아이체어 프로







공간이 부족할 경우 뒷바퀴를 탈착하여 보관이 가능합니다. 푸시해서 손쉽게 분리가 가능한 구조로 제작되었습니다.



프레임 및 바퀴가 장착이 되어있어 안전하게 사용이 가능합니다.



휠체어 사용이 끝난 뒤 보관이 용이하도록 폴딩이 가능합니다. 사용자의 편의성을 최대한 고려하였습니다.





■ 제품 규격

구 분	제품크기	등받이높이	시트너비	발받침 높이	무게
M	870*540*1060mm	600mm	350mm	230~260mm	14.2kg
L	870*595*1060mm	725mm	400mm	230~260mm	15kg

에 미 오



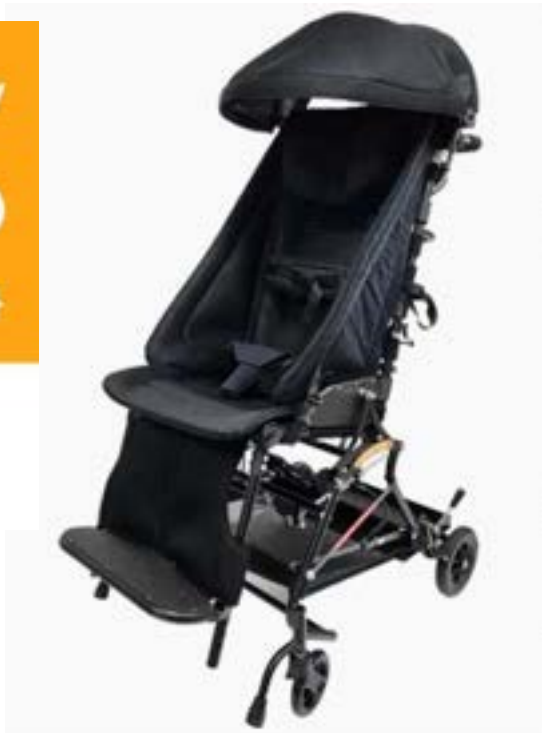





FEATURES





■ 제품 규격

구분	시트깊이	시트폭	등판길이	사용신장	무게
S	220~280mm	300mm	600mm	120cm	14kg
M	280~340mm	340mm	650mm	135cm	15.6kg
L	320~380mm	380mm	750mm	150cm	17.5kg

올체시트













단위:mm

구분	전장	전고	전폭	좌폭	좌판길이	등판길이	시트높이(앞쪽)	시트높이(뒤쪽)	무게
올체	760	675	410	380	300	620	200 ~ 250	310 ~ 360	4.4kg

피트 II 자세교정의자









무단계 틸트 각도조절 (78도 ~ 22도)



좌판시트 및 등받이시트 각도 조절

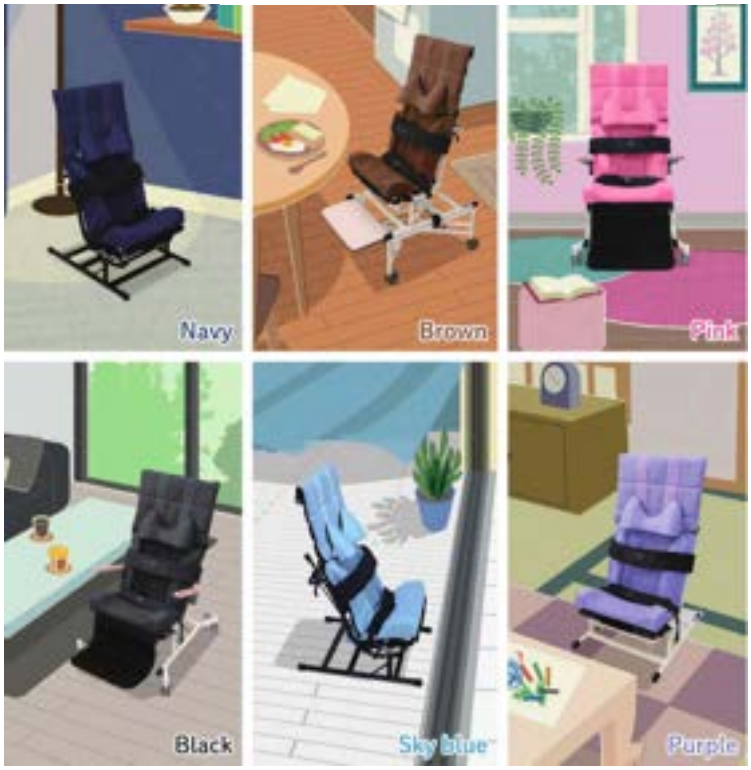

■ 제품 규격

구분	너비	등받이높이	좌석높이	제품무게	사용자키
S	360mm	625mm	165~235mm	6.3kg	90~110cm
M	385mm	700mm	165~235mm	6.8kg	100~130cm
L	410mm	760mm	175~245mm	7.2kg	120~~140cm

모션큐 이보크

















Small	가로 900 x 세로 2000 x 높이 150mm
Single	가로 1000 x 세로 2000 x 높이 150mm
Super Single	가로 1100 x 세로 2000 x 높이 150mm

우성이엔지 전동침대





우성모션 슬림베드 (WS900J-S3)

CASTER

이동식 바퀴

침대를 쉽게 이동하고
필요 장치로 고정 할 수 있습니다.



SIDE RAIL

낙상방지 사이드레일



BEDSIDE TABLE

일체형 식탁



POCKET

수납 주머니





침대폭	980 mm
침대 길이	2,180 mm
침대 높이	300~600 mm (매트리스 제외 높이)
매트리스 규격	820 x 1,950 x 80 mm

환자용 3모터 전동침대 (WS9311)

토마토 피더시트

■ 제품 특징

- 라텍스 재질의 부드러운 쿠션감
- 인체공학적 설계로 바르고 편한 자세를 유지
- 장시간 사용으로 인한 손상을 견딜 수 있는 강한 내구성
- 친환경 특수 향균 코팅 제품으로 오염 감소
- 5점식 벨트 적용으로 인한 안전감
- 일반 의자 및 휠체어/ 유모차 등에 장착하여 다용도로 사용 가능함
- 각도 조절 가능







5점식 벨트 장착으로 안정적 자세 유지



인체공학적이고 세련된 디자인에 25˚tilt 조절



이동형 셋트 [SIZE 1~5사용가능]



고정형 셋트 [SIZE 1~5사용가능]



플로어 셋트 [SIZE 1~3사용가능]







■ 제품 규격

구 분	SIZE 1	SIZE 2	SIZE 3	SIZE 4	SIZE 5
사용자 몸무게	9~18kg	13~27kg	18~36kg	22~50kg	40~90kg
사용자 키	76~89cm	89~122cm	101~142cm	127~165cm	137~188cm
사용자 연령	1~2세	2~6세	6~9세	9~14세	13세이상
시트 폭	18cm	24cm	29cm	34cm	40cm
시트 너비	20cm	26cm	30cm	35cm	40cm
등받이 높이	53cm	66cm	74cm	89cm	99cm
제품 무게	2.7kg	4.5kg	5.8kg	6.8kg	8.5kg

텀블폼 피더시트









■ 제품 규격

구 분	Small	Medium	Large	X-Large
사용자 몸무게	9~18kg	13~27kg	18~36kg	22~50kg
사용자 키	~95cm	95~120cm	115~150cm	140~180cm
사용자 연령	1~2세	2~6세	6~9세	9~14세
시트 폭	18cm	24cm	29cm	34cm
시트 너비	20cm	26cm	30cm	35cm

시트 투 고











■ **제품 규격**

구 분	시트너비	시트깊이	등받이높이	제품무게
SMALL	20cm	23cm	30.5cm	3.6kg
MEDIUM	30cm	30.5cm	18cm	2.3kg

고 투 시 트











■ 제품 규격

구분	머리받침 높이	측면지지대	시트깊이
사이즈1	380~540mm	190~260mm	175mm
사이즈2	510~680mm	210~300mm	244mm

누 크



■ **제품 특징**

- 바퀴 장착으로 이동 편리
- 성장에 따른 등받이 높이조절
- 옵션: 조절식 헤드레스트







■ 제품 규격

사용자키	시트 폭	시트깊이	등받이 높이
~150cm	54cm	27~31cm	35~44cm

LV 코너체어



■ **제품 특징**

- 바퀴 장착으로 이동 편리
- 성장에 따른 등받이 높이/좌석 깊이/좌석높이 조절
- 옵션: 조절식 헤드레스트











■ 제품 규격

시트 폭[앞/뒤]	시트깊이	등판높이	테이블크기[W*L]	바닥면~시트높이	사용자 신장
35/32cm	20~36cm	35cm	58*35cm	25~35cm	85~125cm

점 보



■ **제품 특징**

- 장애아동을 위한 기본형 체어
- 다양한 옵션 장착 가능
  (팔 받침, 발받침, 머리받침대, 랩보드, 손잡이, 벨트)
- 등받이 리클라인 기능을 통해 아동에게 편안함 제공
- 학교 책상등 사용 환경에 맞게 맞춤형으로 제작 가능
- 아동 상태에 따라 이너 형, 블록 형, 패드 형 가능









■ 제품 규격

구분	사용자키	시트 폭	시트깊이	등받이 높이	발판길이
SIZE-1	70~130cm	35cm	13~31cm	34cm	12~36cm
SIZE-2	100~150cm	39cm	19~38cm	38cm	16~45cm
SIZE-3	110~180cm	46cm	29~54cm	55cm	24~45cm

LV틸팅테이블









■ **제품 규격**

구분	좌석너비	좌석깊이	등받이높이
소	320mm	340mm	350mm
중	360mm	380mm	380mm
대	400mm	420mm	420mm

※ 상기 제품은 맞춤형 제품으로 제작당시 디자인, 색상, 옵션 등이 사용자에 맞게 변경될 수 있습니다.

LV멀티체어







■ **제품 규격**

구분	좌석너비	좌석깊이	등받이높이	발 높이	팔 높이	전체높이
소	320mm	220~300mm	350mm	180~270mm	220~250mm	870~960mm
중	340mm	250~350mm	400mm	220~310mm	230~300mm	910~1000mm
대	360mm	250~350mm	400mm	330~310mm	230~300mm	910~1000mm
특대	400mm	350~450mm	490mm	300~390mm	280~340mm	1000~1090mm

※ 상기 제품은 맞춤형 제품으로 제작당시 디자인, 색상, 옵션 등이 사용자에 맞게 변경될 수 있습니다.

베이직체어







보라 +발판 부착



오렌지



노랑+허판(바퀴판)+발판



분홍(핑크) • H형(조끼형)벨

■ 제품 규격

구분	좌석너비	좌석깊이	무릎높이	등판높이
특소	180~260	180~320	140~280	320
소1	200~280	200~340	180~320	340
소2	220~300	220~360	200~340	360
중1	240~320	240~400	220~360	380
중2	260~340	260~420	240~380	400
대1	280~360	300~460	280~440	420
대2	300~380	320~500	300~460	440
특대1	320~400	340~520	320~480	460
특대2	340~420	380~560	340~500	480

LV전방전동기립스탠더









■ 제품 규격

구분	사용자키	높이	밑판	랩보드
소	80~100cm	60~80cm	90*60cm	62*60cm
중	95~115cm	70~90cm	90*60cm	62*60cm
대	105~125cm	80~100cm	110*64cm	65*60cm
규격외	맞춤	맞춤	맞춤	맞춤

LV후방전동기립스탠더











■ 제품 규격

구분	사용자 키	가슴너비	기울기각도
소	90~130cm	35cm	90°~175°
대	130~170cm	42cm	90°~175°
규격외	맞춤	맞춤	90°~175°

팜파스 틸팅테이블 TT 800S







■ 제품 규격

길이	너비	높이	정격전압
1900mm	760mm	470~800mm	DC24V 1A

스마트 스탠더





■ 제품 특징

- 기립 훈련을 통해 근력 및 감각 유지
- 사용자에 맞게 전체적인 높낮이 조절 가능
- 바퀴가 부착되어 있어서 이동이 편리함









■ 제품 규격

구분	사용자키	골반높이	명치높이
SIZE-1	70~100cm	24~68cm	56~76cm
SIZE-2	90~130cm	28~86cm	71~98cm
SIZE-3	110~170cm	30~107cm	86~121cm

LV치료용벤치









* 패드 색상



■ 제품 규격

구분	가로	세로	높이
소	600mm	240mm	180~250mm
중	730mm	320mm	270~410mm
대	770mm	360mm	410~550mm

오토복 M6주니어 휠체어









■ **제품 규격**

시트 폭	시트깊이	등받이높이	다리길이	사용자체중	제품무게
28~38cm	31~71cm	30~37cm	16~45cm	90kg	13.5kg

오토복 아방가르드 4 DV/DS







휠체어 조절(공통)
시트의 높이와 시트각도,
앞,뒤 등 다양하게
조절가능



팔걸이 시스템 (DV)
팔받이 상하 높이 조절 가능,
팔걸이 전체가 뒤로 젖혀
집으로 차고 나올 때 편리함



발판과 종아리밴드(DS)
사용자의 발이 끌어지지
않도록 튼튼한 발판과
종아리 밴드



탈부착 가능한 발걸이 (DV)
보관 수납이 용이하도록 설계된
탈부착 가능한 발걸이,
안쪽으로 접을 수 있음



요크시스템 (공통)
사용자의 주행과 안정성을
고려하여 조절가능한
요크시스템



보호자용 손잡이 (옵션)
상하로 접었다 펼 수 있는
손잡이

■ 제품 규격

시트 폭	시트깊이	다리길이	사용자체중	제품무게
36~52cm	30~50cm	16~45cm	140kg	9kg

포스키 자세보조용구 전용 휠체어



■ 제품 특징

- 자세보조용구[이너] 전용 특수휠체어
- 최적의 틸트 각도 45도 적용
- 사용자 성장에 따른 좌석 너비 조절가능
  [SIZE-1 350~420 / SIZE-2 430~500]
- 뒷바퀴 사이즈 선택가능
- 자세보조용구[이너] 설치에 최적화된 휠체어







프로 자세보조용구 전용 휠체어

■ 제품 특징

- 자세보조용구[이너] 전용 휠체어로 이너 장착에 최적화된 휠체어
- 틸트 및 리클라이닝 동시 적용으로 최적의 자세 유지
  [틸트, 리클라이닝 기능 레버 하나로 조절가능]
- 드럼브레이크, 높낮이 조절 팔걸이, 탈·착 식 발판 적용

.





JR TILT-2 / JR-2





■ 제품 규격

앞 바퀴	뒷 바퀴	방석 높이		방석 넓이	방석 깊이	등판 높이	팔받침 높이	전체 넓이	전체 높이	전체 길이	접었을 때 치수		중량 (kg)
		앞	뒤								넓이	높이	
5	20	410	380	300 320	320	380	200	540	860	840	330	630	11

MY-2 [청소년용 휠체어]





■ 제품 규격

형명	차륜규격	방석높이	방석넓이	방석깊이	등판높이	팔받이높이	전체폭	전체높이	전체길이	접은폭	중량
MY-2	6"x22"	435	340~360	380	380	190~265	595	860	950	320	12.5

MIKI-LT2 / MIKI-LT-3 [장애인보장구]



LT2 9.6kg



LT3 11.2kg



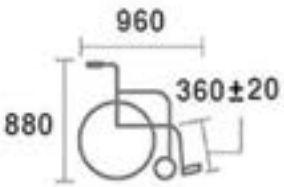

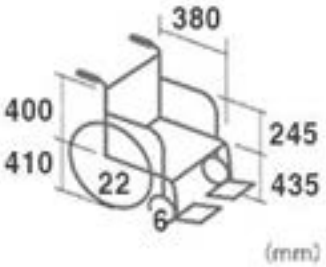

접었을 때 치수 (mm)	
① 전체길이	690
② 전체높이	705
③ 전체넓이	330

CRT 초경량 휠체어







중량 8.4kg



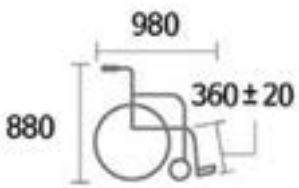

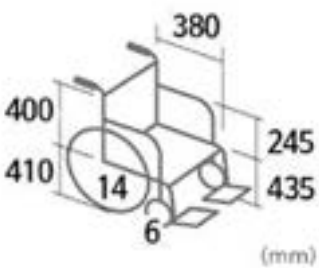

접었을 때 치수	
전체길이	850
전체높이	705
전체넓이	255

U2 활동형 휠체어



등받이 쿠션	차륜 각도 조절(옵션)
	

뒷바퀴 높낮이 조절 프레임	마운트 브레이크	각도 조절 케스터	접착식 깊이 조절 힙 패드
			

모 투 스





보호자 손잡이



브레이크



발 받침대

MIRAGE 휠체어



[MIRAGE-7]





[MIRAGE22]

MIRGAE TILT 휠체어



[MIRAGE TILT-2/ TILT-7]]







MSL-T (침대형휠체어)





CRT-WR 경량 리클라이닝휠체어





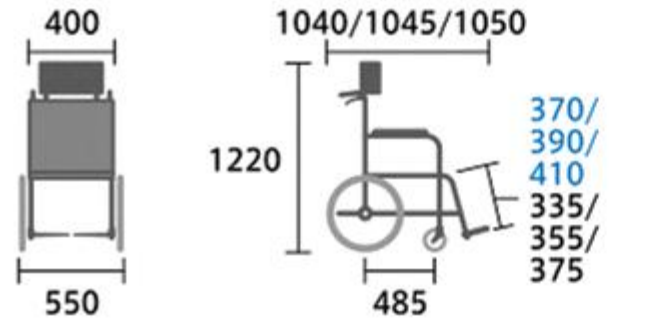



MIKI-W











스윙아웃(발걸이 착탈)

등(PU)타이어

스윙 사이드가드

등받이젖기(조인트)기능

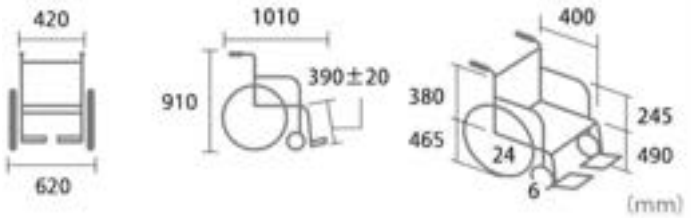

BAL-11 (틸트.리클라인 휠체어)







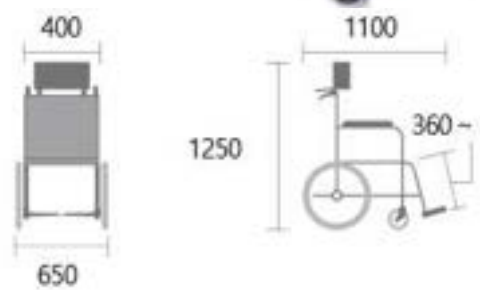

▲ 휠체어 뒷면 사진



▲ 접었을 때 사진



(mm) 바퀴만 inch

엑티브올 보행보조기

■ **제품 특징**

- 이동시 자세 유지 및 전도방지
- 사용자 성장에 따른 높이조절가능
- 다양한 사이즈 및 색상 적용











■ 제품 규격

구분	사용자키	체간 폭	골반지지대 높이	체간서포트 높이
SIZE-1	70~100cm	26cm	44~60cm	52~70cm
SIZE-2	100~130cm	28cm	66~82cm	77~95cm
SIZE-3	110~150cm	31cm	77~102cm	89~116cm
SIZE-4	110~170cm	37cm	83~112cm	92~126cm
SIZE-5	140~200cm	42cm	98~120cm	108~143cm

NIMBO 후방지지워커







■ 제품 규격

구분	높이조절	너비	사용자키
유아용	37~47cm	35cm	~100cm
아동용	48~63cm	35cm	100~120m
청소년용	58~77cm	38cm	120~150m
성인용	71~90cm	42cm	150~18cm

트랙커 전.후방 워커







■ 제품 규격

구분	너비	높이	허용무게
소	32cm	38~47cm	34kg
중	43cm	53~66cm	70kg
대	46cm	74~99cm	90kg

오 터 목 욕 의 자















■ 제품 규격

구분	사용자키	시트깊이	등받이높이	제품무게	사용자무게
Small	~90cm	33cm	45cm	5kg	28kg
Medium	85~125cm	33cm	63cm	5.5kg	55kg
Large	120~170cm	42cm	81cm	6.5kg	72kg
X-Large	120~180cm	51cm	86cm	8.2kg	114kg

매 너 티　목 욕 의 자













■ 제품 규격

구분	SIZE-1	SIZE-2	SIZE-3
사용연령	1~6세	6~10세	10대~성인
좌석너비	33cm	33cm	40.5cm
좌석깊이	25~32cm	33~40cm	33~40cm
등판높이	43cm	58cm	79cm
제품중량	4.5kg	4.75kg	6.75kg

아크보세고 목욕의자





[성장에 따른 시트 길이 조절]



[옵션: 이동 받침대]



■ 제품 규격

구분	시트 폭	시트깊이	등받이높이	다리길이
SIZE-1	42cm	28~33cm	40cm	31cm
SIZE-2	45cm	32~40cm	44cm	36cm
SIZE-3	50cm	37~50cm	50cm	41cm

스플래쉬 목욕의자











■ **제품 규격**

구분	사용연령	등받이 높이	등받이너비	좌석 깊이	좌석너비	받침대 폭	받침대 길이
SIZE-1	1~8세	61cm	38cm	30cm	35cm	42cm	63cm
SIZE-2	7~15세	72cm	45cm	40cm	45cm	42cm	79cm

MTCA 목욕의자





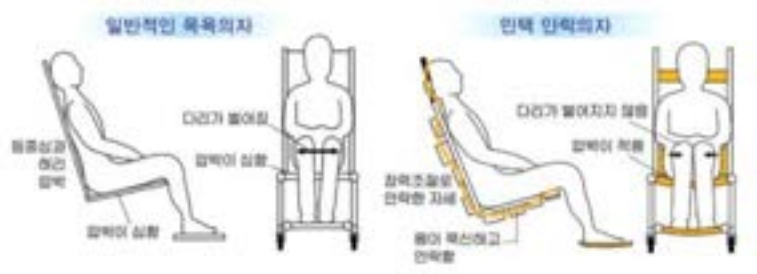



전동휠체어 [건강보험 보장구 적용품목]



EVERYGO Z-9000





나래210 [가군]

정격전압	DC24V. 50Ah	전동기	24Vdc, Permanent magnetic Motor
소비전력	600W	라이트시스템	24V LED light
최고속도	전진 10km/h, 후진 5km/h이내	충전기	외장형 DC24V 5A
연속주행거리	25km 이상	제동방식	감속기어 제어방식 자동브레이크
최대등판능력	12°	부피(치수)	(폭)580~660mm x
소음	75dB이하		(전장)1120~1150mm x (높이) 960mm
최대장애등판능력	50mm	환자허용중량	115kg
회전반경	950mm	중량	88kg
		휠체어분류형태	B Type



JUVO B4/B6 [가군]





JUVO B4/B6[나군]



전동스쿠터 [건강보험 보장구 적용품목]



나드리 110

전장 1,274mm	전고 1,170mm(등받이 각도 최대 시)	전폭 640mm
시트높이 최고 : 600mm, 최저 : 550mm	최대주행거리 35km(평지, 직진)	최대속도 10.5km/h
차체중량 98kg(배터리 2개 포함)	등판각도 10도	최전반경 1,520mm
충전시간 FAQ 참조(바로가기)	타이어(전, 후) 12"	



나드리210

전장 1,330mm	전고 1,212mm(등받이 각도 최대 시)	전폭 653mm
시트높이 최고 : 600mm, 최저 : 550mm	최대주행거리 35km(평지, 직진)	최대속도 12km/h
차체중량 112kg(배터리 2개 포함)	등판각도 10도	최전반경 1,530mm
충전시간 FAQ 참조(바로가기)	타이어(전, 후) 12"	



ZS-9000

전장 1,340mm	전고 1,350mm	전폭 660mm	시트폭 480mm
시트높이 660mm	중량 108.4kg	최대 주행거리 35.6km	최고속도 12.6km/h
배터리 12V 58Ah x 2	타이어 전방 : 13인치 후방 : 13인치	등반각도 10도	



ZS-5000

전장 1,250mm	전고 1,080mm	전폭 620mm	시트폭 480mm
시트높이 600mm	중량 97.8kg	최대 주행거리 49.5km	최고속도 11.5km/h
배터리 12V 58Ah x 2	타이어 전방 : 11인치 후방 : 11인치	등반각도 10도	

이동식 전동 리프트 [건강보험 보장구 적용 품목]

h·well 국민건강보험

		
MTGT L4	AFC-1300	무버180

욕창예방 방석

		
로호 쿼드로 욕창방석	**테라플레어 욕창방석**	**젤형 욕창방석**

욕창예방 매트리스 [건강보험 보장구 적용품목]

		
YH-0302 TPU	**AD-III FABRIC TUBE**	**AD-III MUTE**

오토바이크 [전동 상·하지운동기]



■ **제품 특징**

- 발/발목 빠짐 현상 없이 안전하게 이용
- 단계별 속도 조절로 사용자에 적합한 운동(1~12단계)
- 아이 키에 맞춰 높낮이 조절가능
- 휠체어, 의자, 치료용 벤치 등에 앉아서 사용





LV 자세교정 웻지











기타 재활 보조기구

평행봉훈련기	ㄱ자 훈련용 계단	높낮이 각도조절 책상	물리치료용 평상
			
스트레치용 발판	**이동 변기**	**미어캣스탠더**	**계단형 이동리프트**
			
코끼리 자전거	**승마운동기**	**안전 손잡이**	**좌변기형휠체어**
			
목욕의자	**이동식 경사로**	**방석형리프트**	**샤워휠체어**
			

기타 재활 보조기구

땅콩볼	무지개 매트	저속 트레드밀	평 판 그 네
			
슈퍼토커	**조우스II**	**토마토 롤/ 웻지**	**키가드있는 키보드**
			
마이토키 스마트	**독서확대기**	**미 니 컴**	**아이패드 거치대**
			
책마루2 OCR	**캔디5HD 독서확대기**	**토크 에이블**	**칩토크**
			





(주)사랑으로

▶ 본점 및 전시장 : 수원시 영통구 신원로 306, 이노플렉스 1동 B201호
▶ 서울사무소 : 서울시 광진구 천호대로 805, 석원빌딩 6층
▶ 대 표 전 화 : 070-7757-2014
▶ 홈페이지[쇼핑몰]: www.loveis.or.kr NAVER 사랑으로 쇼핑몰